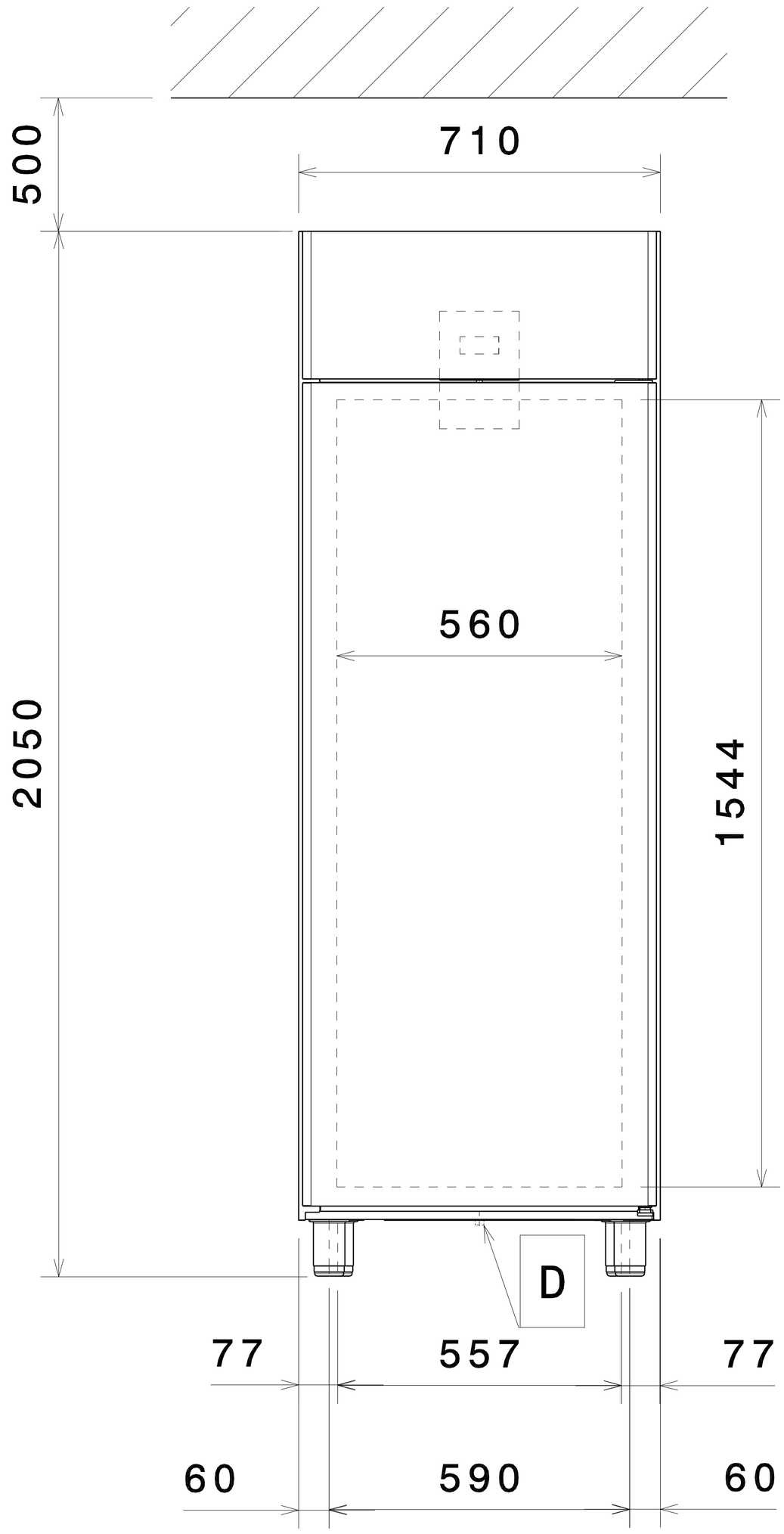

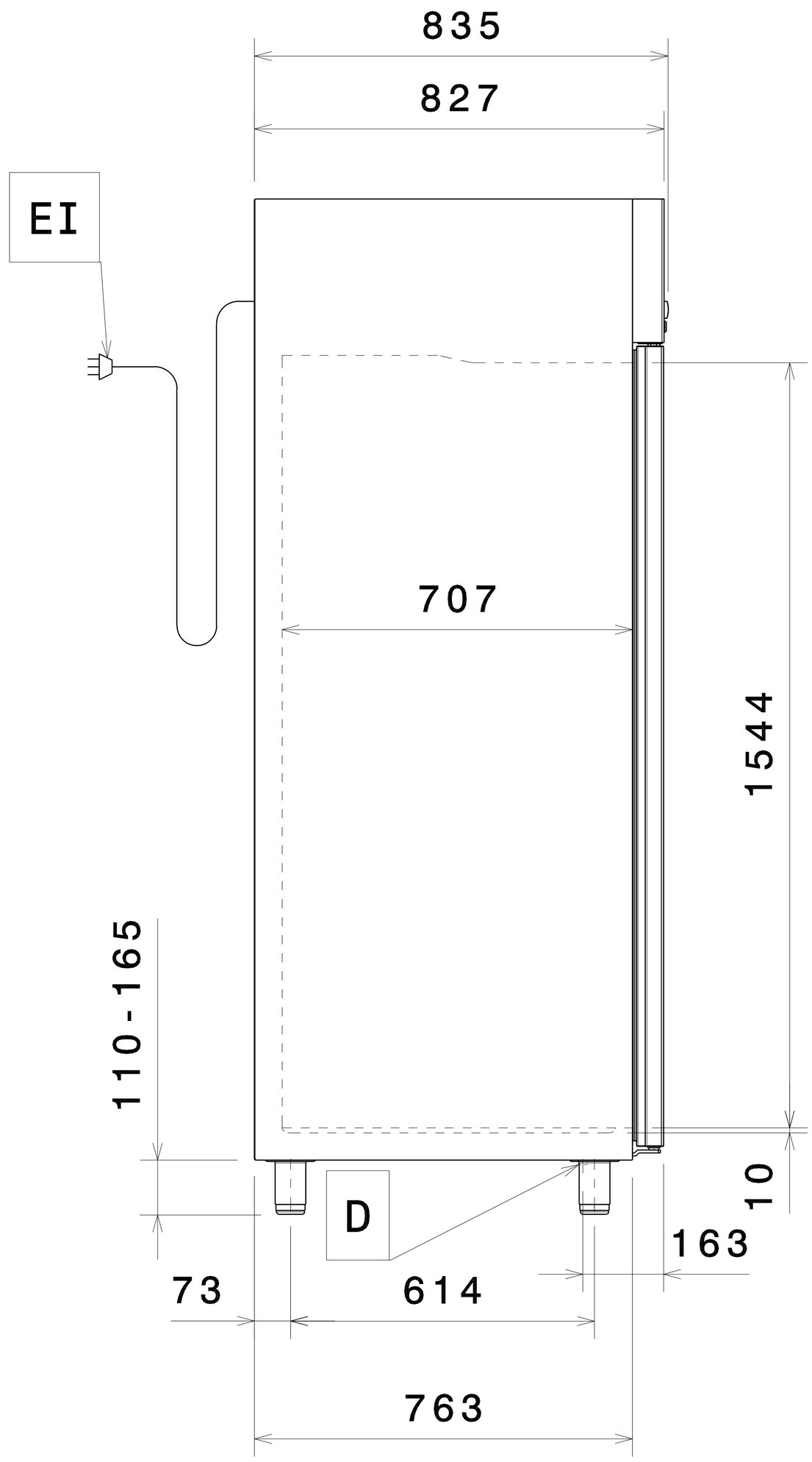

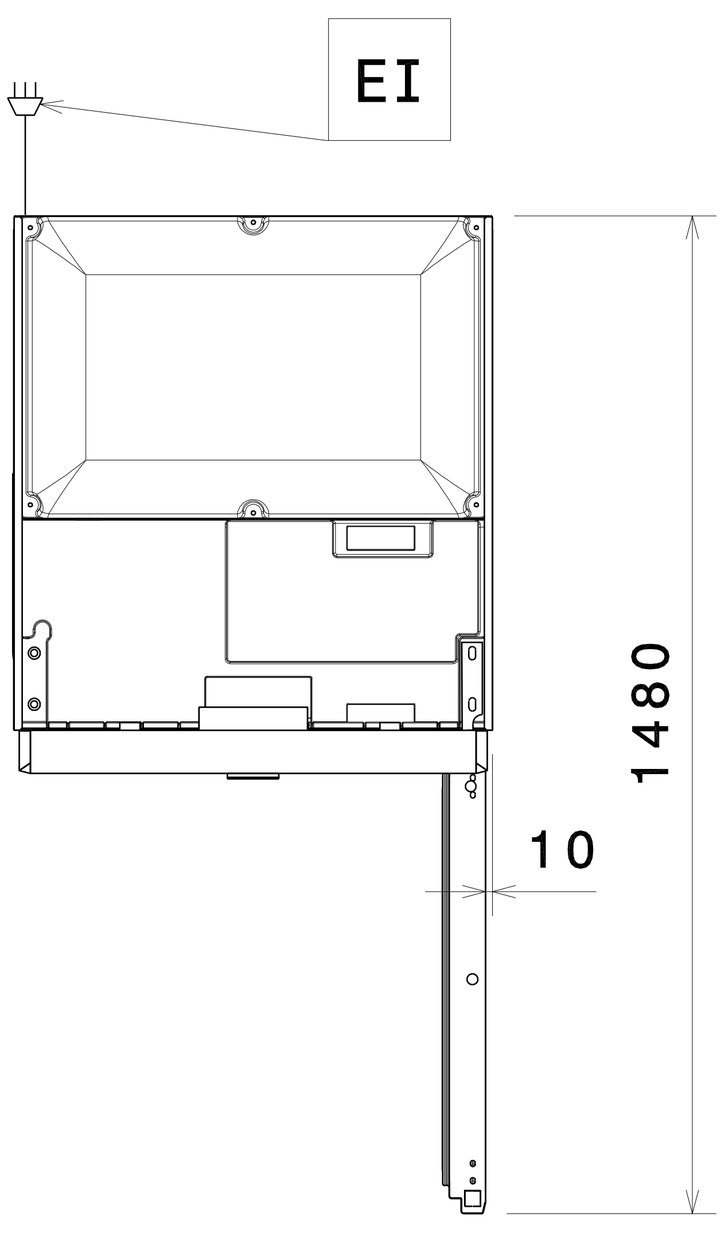

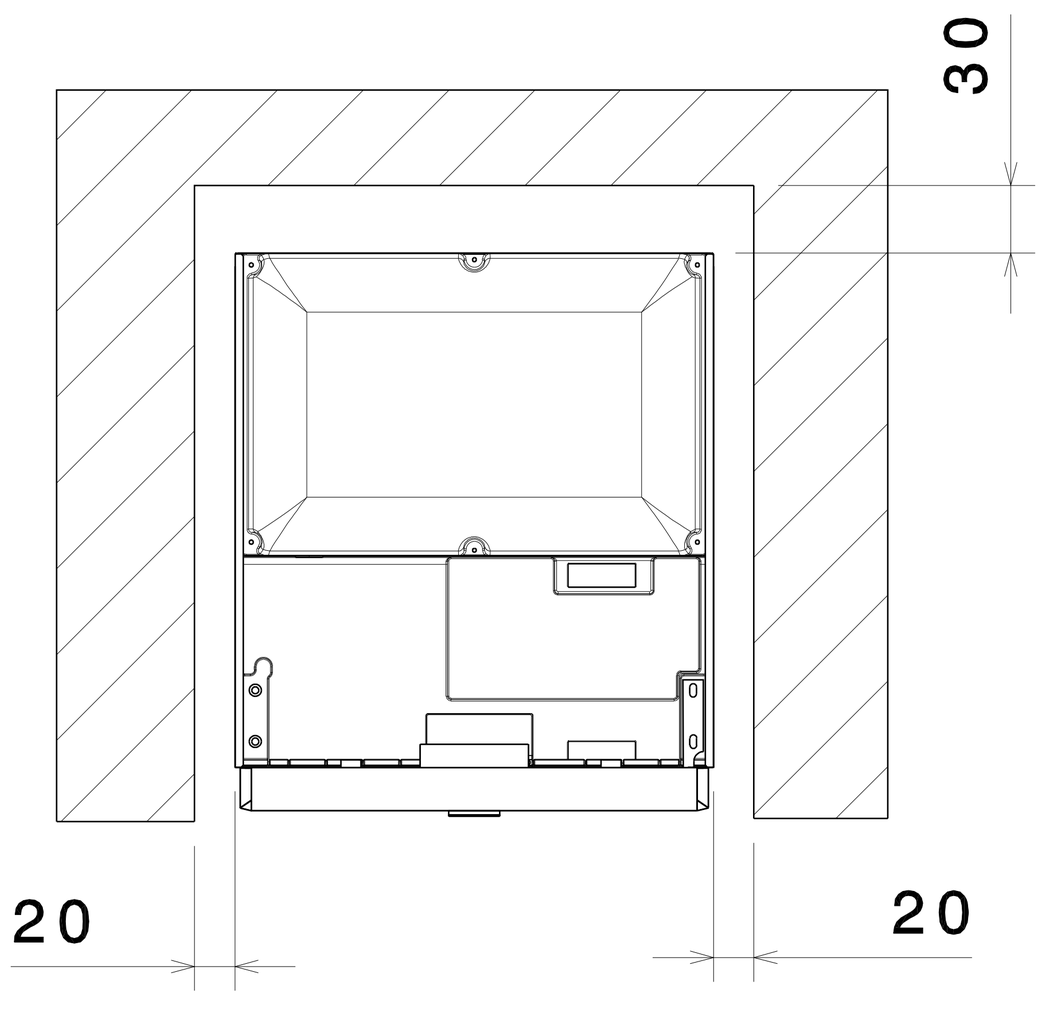

Doc.Nr.IDR-595R611